Zapojenie systému **RAK s OPJ RAK BES** so sieťovým napájačom (galvanicky oddelené výstupy), s elektromechanickým zámkom s **DC** napájaním, výstup kľučkou

Popis zapojenia

Schéma znázorňuje zapojenie pre elektrický zámok s jednosmerným napájaním. Svorka R1 sa využíva pri zapojení inverzných zámkov. OPJ slúži aj na zvukovú signalizáciu odblokovania zámku. Na odblokovanie dverí sa pre vstup využíva čítacia jednotka integrovaná v OPJ. Výstup z objektu je realizovaný pomocou dverovej kľúčky. Do systému môže byť zapojené aj odblokovacie tlačidlo na svorky TL1 / GND a môže sa použiť na odblokovanie dverí so vzdialeného stanoviska, napr. vrátnice, kancelárie a pod. pre vstup návštevy. OPJ RAK neobsahuje záznamník udalostí, preto o vstupe a výstupe nie sú vytvárané žiadne záznamy. OPJ obsahuje piezobzučiak, ktorý signalizuje priloženie identifikátora a tiež odblokovanie dverí.

Pri inštalácii OPJ RAK odporúčame použiť vždy samostatné napájanie pre OPJ a samostatný zdroj pre EZ, alebo použiť jeden zdroj s galvanicky oddelenými výstupnými napätiami (napr. 4FN67254, viď. schéma zapojenia). Pri použití jedného zdroja bez galvanického oddelenia výstupov pre elektrický zámok aj napájanie OPJ sa výrazne zvyšuje riziko prepäťových špičiek, ktoré ovplyvňujú stabilitu funkcie OPJ.

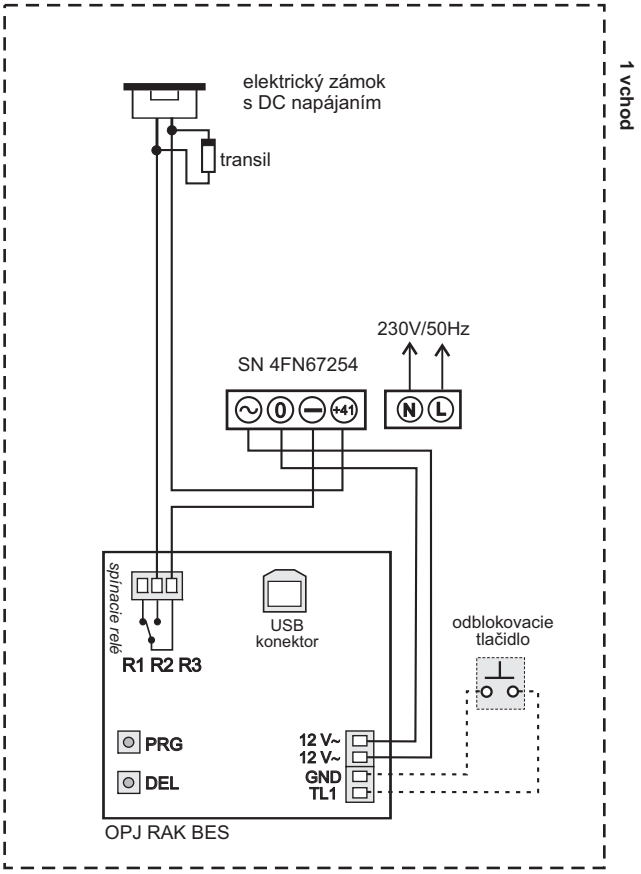

Typové označenie zapojených technických prvkov

0042010002	- operačno-pamäťová jednotka RAK BES s integrovanou čítačkou RFID 125 KHz
30E10	- elektromechanický zámok (EZ) 12 V DC
BZW 06-15	- transil 12 V DC
4FP67254	- sieťový napájač, galvanicky oddelené výstupné napätia
PBK-B-19-NONC(LED)	- odblokovacie tlačidlo, 1x prepínací kontakt
RAK	- PC so softwarom RAK

Odporúčané prepojovacie káble a ich dĺžka

- od napájača k OPJ: SYKFY
- od OPJ k PC: USB, 2 m
- EZ: SYKFY a párovaný kábel

Zapojenie RAK-3 typ operačno-pamäťovej jednotky: **RAK BES** 1xOPJ, 1xEZ, 1xSN, 1xOT	Dátum: 27.10.2022 Strana: 1/1 1xA4
www.rys.sk RYS®	Schéma č: RAK-3_EZ-DC_1xSN